N. Baumann Industriemontagen Wiesenkamptr.6 D-32278 Kirchlengern

Firma:

Nachname: Vorname:

Straße: PLZ: Ort:

Raumbezeichnung	Zylindertyp	Zylinderlänge in mm Außen	Innen	Stück ↓	S 1	S 2	S 3	S 4	S 5	N+G

Beispiel:
S1 schließt alle Zylinder (Generalschlüssel)
S2 schließt Haustür/Wohnung1/Keller1/Garage1
S3 schließt Haustür/Wohnung2/Briefkasten2

Raumbezeichnung	Zylindertyp	Zylinderlänge in mm Außen	Innen	Stück ↓	S 1	S 2	S 3	S 4	S 5	N+G
					1	3	3			
Haustür	Doppelzylinder	35	50	1	✖	✖	✖			✖
Wohnung1	Knaufzylinder	40	40	1	✖	✖				
Keller1	Doppelzylinder	35	35	1	✖	✖				
Garage1	Halbzylinder	35		1	✖	✖				
Wohnung2	Knaufzylinder	35	40	1	✖		✖			
Briefkasten2	Briefkastenzylinder			1	✖		✖			

unverbindliches Angebot anfordern.>>> E-Mail senden

Wie messe ich einen Profilzylinder aus?

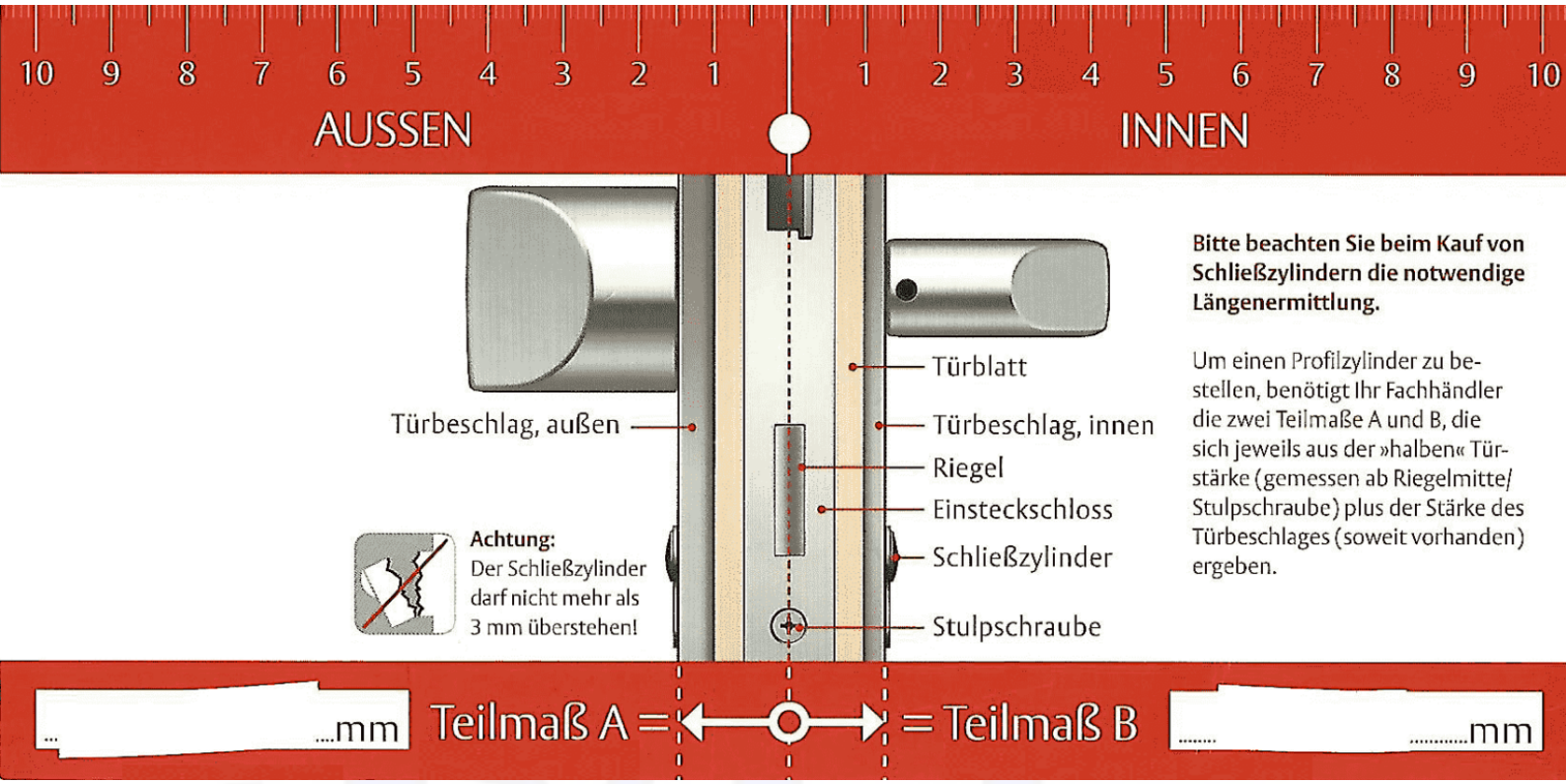

Was bedeutet N&G?

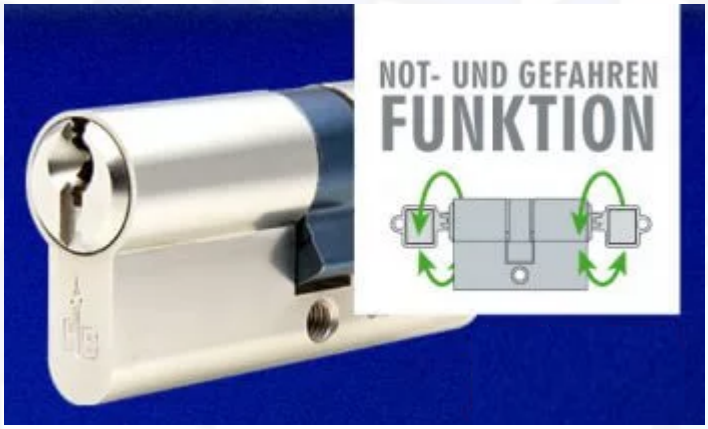

Bei der Not- und Gefahrenfunktion (auch N+G genannt) handelt es sich um eine besondere Bauart des Profilzylinders. Anders als bei herkömmlichen Profilzylindern bietet diese Bauart einen entscheidenden Vorteil – der Zylinder im Türschloss lässt sich selbst dann von Außen betätigen, wenn von Innen ein Schlüssel steckt. So ist es beispielsweise immer möglich, wenn man sich versehentlich ausgesperrt hat, mit einem Ersatzschlüssel die Wohnungseingangstür zu öffnen.

Bei Profilzylindern ohne der Not- und Gefahrenfunktion kann es passieren, dass Sie irgendwann vor der ausgesperrten Tür stehen, ohne der Möglichkeit hinein zu kommen. Denn Zylinder ohne diese Funktion müssen vom örtlichen Schlüsseldienst gewaltsam aufgebrochen werden, was meist mit hohen Kosten verbunden ist. Der Grund hierfür ist ganz einfach zu erklären: Steckt man ein Schlüssel von Außen in das Türschloss, blockiert der von Innen steckende Schlüssel das Öffnen.
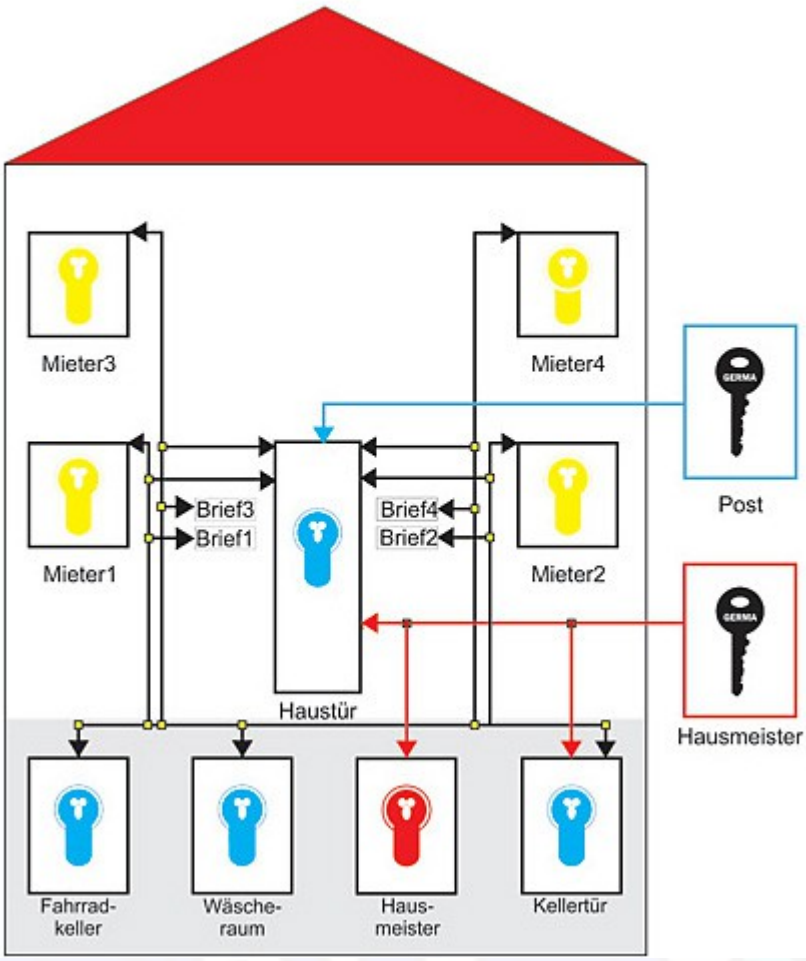
Beispiel für Schließanlage
Aufbau nach Wunsch